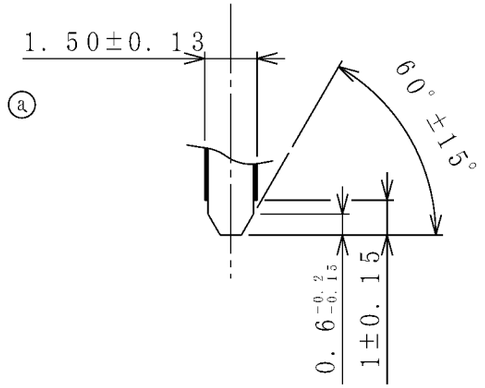
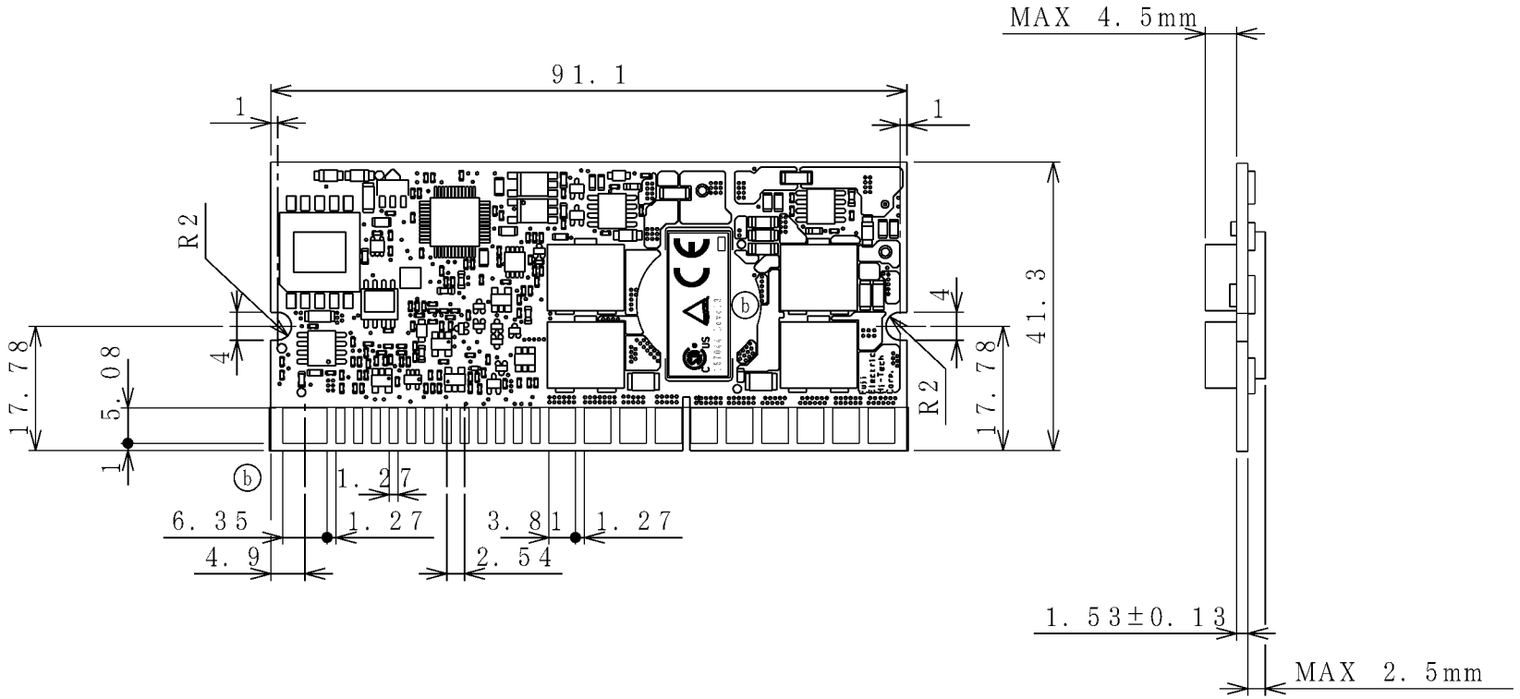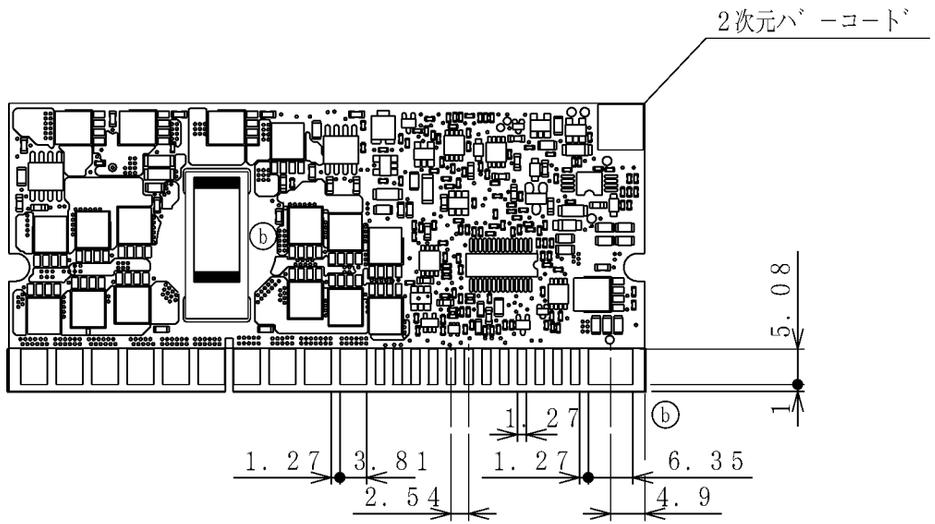
基板先端PAD部　断面図(NTS)